שלט 1:

בית חולים הלל יפה
מתחם ראשי
מיון חירום E
מוזן מלוח
מעגל מס'
בכבל-
4X70 N2XY+35CU

100 × 100

שלט 2:

י.סופר מערכות חשמל בע"מ	
מס' עבודה:	SO2609
תאריך ייצור:	02/26
הלוח יוצר מהתאם לתיי 61439-2	
משקל משוער:	150 KG
Un=400VAS Ina=128A Fn=50Hz	

שלט 3:

מ"ז ראשי מאחורי הדלת

שלט 4:

תיק תוכניות מאחורי הדלת

צבע שלטים

שדה	צבע רקע	צבע כיתוב
רגיל	שחור	לבן
חיוני	אדום	לבן
אל-פסק	כחול	לבן
24V	כחול	לבן
מ"ז ראשי	אדום	לבן
שלט אזהרה	אדום	לבן

סטנדרט צבעי מוליכים בלוחות חשמל

מערכת	תפקיד	צבע	
	רקע	בידוד גיד	מהדק
230/400V	פאזה	חום	אפור
	על פסק	חום	חום
	N	כחול	כחול
12VAC-48VAC	פאזה	ירוק	ירוק
	N	אפור	ירוק
12VDC-48VDC	+	סגול	סגול
	-	שחור	סגול
בקרה דיגיטלי	כניסה	כתום	כתום
	יציאה	כתום	כתום
בקרה אנלוגי	+	אדום מסוכך	לבן
	-	שחור מסוכך	לבן
	כניסה	לבן מסוכך	לבן
	יציאה	ירוק מסוכך	לבן
הארקה	PE	צהוב/ירוק	צהוב/ירוק
גילוי/כיבוי אש		אדום	אדום

נתוני הלוח

מבנה הלוח	מבנה		IEC-62208
	חומר/צבע		RAL-7035
	תוצרת		TAMHASH
	דגם		T4P-K
	סוג מעטפת		עמודות סגור
	פנלים		כן
	דלתות		כן
	מידור		FORM-2B
	מידות הלוח		1700X1400X391
	משקל מוערך	KG	150
התקנה	דרגת הגנה		IP55
	שימוש		פנימי
	סוג הלוח		קבוע
	הגנה מפני פגיות מכ'		IK10
	אמצעי הגנה מפני חשמל		ישיר ועקיף
	מפעילים		מיומנים בלבד
נתונים טכניים	מקדם העמסה	PDF	1
	תנאי סביבה		רגילים
	טמפ' סביבה	C°	35C°
	זרם קצר צפוי	Icp	10K
	זרם קצר מובנה	Icc	10KA
	זרם הלוח(80%)	Ina	128A
	מתח הפעלה	Un	400VAC
	מתח פיקוד	Us	230/24VAC
	תדר	Fn	50Hz
	שיטת הארקה		TNCS
	סוג חיבור קבוע/נשלף		F/F/F
	סביבת עבודה	EMC	A
	מתח הבדדה	Ui	440V
	עמידה במתח הלם	Uimp	4KV
	דרגת זיהוי		תעשייתי -3
	רכיב הגנה מזרם קצר	SCPD	מחוץ ללוח

AS MADE	עדכון 3	עדכון 2	עדכון 1	אישור	שרטט	תכנן	פעולה	מס' דף	שם העבודה: בית חולים הלל יפה
	איגור	איגור	איגור		איגור	ג.ב מהנדסים	שם	1 מתוך 15	שם המזמין: י.סופר מערכות חשמל בע"מ
	09/02/26	03/02/26	01/02/26		27/01/26		תאריך	מס' פרויקט SO2609	שם הלוח: חללי מיון חירום E (במקום מעבדת שינה)

מכון התקנים הישראלי
לוח יוצר בהתאם לת"י 61439-2

י. סופר
מערכות חשמל בע"מ
הצורן 4 נתניה מיקוד 4250604
טל: 09-8855105 פקס: 09-8855106
E-MAIL: info@yoso.co.il

C:\Users\י.סופר מפעל לוחות\OneDrive - Y. SOFFER ELECTRICITY SYSTEMS\מסמכים\Acade 2026\AeData\Proj\2026\S02609-הלל יפה -מרתף חירום\SO2609-E הלל יפה מיון חירום\01.dwg

6	DDA204 AC-40/0.03mA	102141230	ABB	Residual Current Device Block DDA200 - 4P - 30 mA - 40 A - Type AC 480VAC, RATED SENSITIVITY: 30mA, DIN RAIL MOUNTING A TYPE - FOR ALTERNATING CURRENT INTERRUPTING CAPACITY: 10kA, DIN RAIL MOUNTING
2	DS201 A-C16/0.03	102081716	ABB	Residual Current Circuit Breaker with Overcurrent Protection DS201 - 1P+N - 30 mA - 16 A - C - Type AC C-CHARACTERISTIC, RATED SENSITIVITY: 30mA, DIN RAIL MOUNTING FOR ALTERNATING CURRENT AND/OR CURRENT w/DC COMPONENTS, Icn=10kA
16	DS201 M-C32/0.03	102081732	ABB	Residual Current Circuit Breaker with Overcurrent Protection DS201 - 1P+N - 30 mA - 32 A - C - Type A C-CHARACTERISTIC, RATED SENSITIVITY: 30mA, DIN RAIL MOUNTING FOR ALTERNATING CURRENT AND/OR CURRENT w/DC COMPONENTS, Icn=10kA
2	MS116-4.0	112012038	ABB	MS116-4.0 Manual Motor Starter 2.5 ... 4.0 A THERMAL MAGNETIC 480Y/277VAC, INTERRUPTING CAPACITY: 50kA, DIN RAIL MOUNTING
4	S 201M-C 6	101112506	ABB	S200 MINIATURE CIRCUIT BREAKER, PRO M COMPACT C-TRIP CHARACTERISTICS - CABLE AND EQUIPMENT PROTECTION 480Y/277VAC, INTERRUPTING CAPACITY: 10kA, DIN RAIL MOUNTING
21	S 201M-C 10	101112510	ABB	S200 MINIATURE CIRCUIT BREAKER, PRO M COMPACT C-TRIP CHARACTERISTICS - CABLE AND EQUIPMENT PROTECTION 480Y/277VAC, INTERRUPTING CAPACITY: 10kA, DIN RAIL MOUNTING
60	S 201M-C 16	101112516	ABB	S200 MINIATURE CIRCUIT BREAKER, PRO M COMPACT C-TRIP CHARACTERISTICS - CABLE AND EQUIPMENT PROTECTION 480Y/277VAC, INTERRUPTING CAPACITY: 10kA, DIN RAIL MOUNTING
2	S 203M-C 16	101132816	ABB	S200 MINIATURE CIRCUIT BREAKER, PRO M COMPACT C-TRIP CHARACTERISTICS - CABLE AND EQUIPMENT PROTECTION 480Y/277VAC, INTERRUPTING CAPACITY: 10kA, DIN RAIL MOUNTING
1	S 203M-C 25	101132825	ABB	S200 MINIATURE CIRCUIT BREAKER, PRO M COMPACT C-TRIP CHARACTERISTICS - CABLE AND EQUIPMENT PROTECTION 480Y/277VAC, INTERRUPTING CAPACITY: 10kA, DIN RAIL MOUNTING
2	S 203M-C 32	101132832	ABB	S200 MINIATURE CIRCUIT BREAKER, PRO M COMPACT C-TRIP CHARACTERISTICS - CABLE AND EQUIPMENT PROTECTION 480Y/277VAC, INTERRUPTING CAPACITY: 10kA, DIN RAIL MOUNTING
1	S203M-C16NA	101133216	ABB	Miniature Circuit Breaker - S200M - 3P+N - 16 A - C - (AC) 10 kA C-TRIP CHARACTERISTICS - CABLE AND EQUIPMENT PROTECTION 480Y/277VAC, INTERRUPTING CAPACITY: 10kA, DIN RAIL MOUNTING
1	S203M-C20NA	101133220	ABB	Miniature Circuit Breaker - S200M - 3P+N - 20 A - C - (AC) 10 kA C-TRIP CHARACTERISTICS - CABLE AND EQUIPMENT PROTECTION 480Y/277VAC, INTERRUPTING CAPACITY: 10kA, DIN RAIL MOUNTING
2	S203M-C32NA	101133232	ABB	Miniature Circuit Breaker - S200M - 3P+N - 32 A - C - (AC) 10 kA C-TRIP CHARACTERISTICS - CABLE AND EQUIPMENT PROTECTION 480Y/277VAC, INTERRUPTING CAPACITY: 10kA, DIN RAIL MOUNTING
1	SN201M-C6	101141006	ABB	Miniature circuit breaker - SN201M - 1P+N - 6 A - C - (230 V) 10 kA Ue=415VAC, SIZE=1 MODULES SN201 M-C6
1	XT1D 160 3p F F	133180001	ABB	SWITCH-DISCONNECTOR TMAX XT1D 160 FIXED THREE-POLE WITH FRONT TERMINALS 3-POLES DISCONNECT SWITCH RATED SHORT-TIME WITHSTAND CURRENT 42kA (1sec)
	SOR XT1...XT4	133200058	ABB	SHUNT OPENING RELEASE 220...240V AC-220...250V DC XT1..XT4 SHUNT OPENING AND CLOSING RELEASES ARE CONSTRUCTIONALLY IDENTICAL THEIR FUNCTION IS LINKED TO THE ASSEMBLY POSITION ON THE CB

	AUX 1Q	133200124	ABB	1 CHANGEOVER CONTACTS OPEN-CLOSED XT1..XT4 RATED CURRENT: 10A, FOR FIELD MOUNTING RIGHT SIDE FOR USE ON: XT1...XT6
5	SFT125 1-0-2	SFT125	HAGER	CHANGE-OVER SWITCH SFT125 1-0-2 1P 25A 230VAC 1-pole, 25A Centre Off Modular Changeover Switch with Top Common Point
1	IRLA04S		GIC-ולישי	Isolated Relay Output Module with One channel, 4C/O, 8A
1	LSN503	LSN503	HAGER	FUSE CARTRIDGE NFC 10X38mm CYLINDRICAL - aM 32A - WITHOUT INDICATION 3X32AMPS FUSE CURVE=aM
1	VAL-MS-EE-T2-3+1-320-FM	2910574	PHOENIX	Surge protective device combination, 4-channel,with remote indication contact (FM) as changeover contact, voltage 230 V AC 20KA
1	VE344800	108019	A R ESCO	220 - 240 VAC, 1 C/O שעון שבת אסטרונומי
2	TS-2415		AVITAL	110 - 240 VAC, MEHANIC Time Switch , 1 C/O שעון שבת מכני
3	PL16.22D/230G	PL16.22D/230G	N_O_S	GREEN PILOT LIGHT - STANDARD, LED FACETED SCREW TERMINALS
3	ESB20-20N-06	106053026	ABB	ESB20-20N-06 Installation Contactor (NO) 20 A - 2 NO - 0 NC - 230 V - Control Circuit DC 2P GAP
2	ESB40-40N-06	106053594	ABB	ESB40-40N-06 Installation Contactor (NO) 40 A - 4 NO - 0 NC - 230 V - Control Circuit 400 Hz 4P GAP
1	PM335PRO		SATEC	Multi-function Analyzers 400VAC PM
3	OB62/30-160/5	OB62/30-160/5	NOS	משנה זרם GENERAL PURPOSE TRANSFORMER

AS MADE	עדכון 3	עדכון 2	עדכון 1	אישור	שרטט	תכנן	פעולה	מס' דף	שם העבודה	בית חולים הלל יפה	
	איגור	איגור	איגור		איגור	ג.ב מהנדסים	שם	2 מתוך 15	שם המזמין	י.סופר מערכות חשמל בע"מ	
	09/02/26	03/02/26	01/02/26		27/01/26		תאריך	מס' פרויקט SO2609	שם הלוח	חללי מיון חירום E (במקום מעבדת שינה)	

מכון התקנים הישראלי
לוח יוצר בהתאם לת"י 61439-2

י. סופר
מערכות חשמל בע"מ
הצורן 4 נתניה מיקוד 4250604
טל: 09-8855105 פקס: 09-8855106
E-MAIL: info@yoso.co.il

C:\Users\י.סופר מפעל לוחות\OneDrive - Y. SOFFER ELECTRICITY SYSTEMS\מסמכים\Acade 2026\AeData\Proj\2026\S02609-הלל יפה\מרתף חירום\SO2609-E הלל יפה מיון חירום\02.dwg

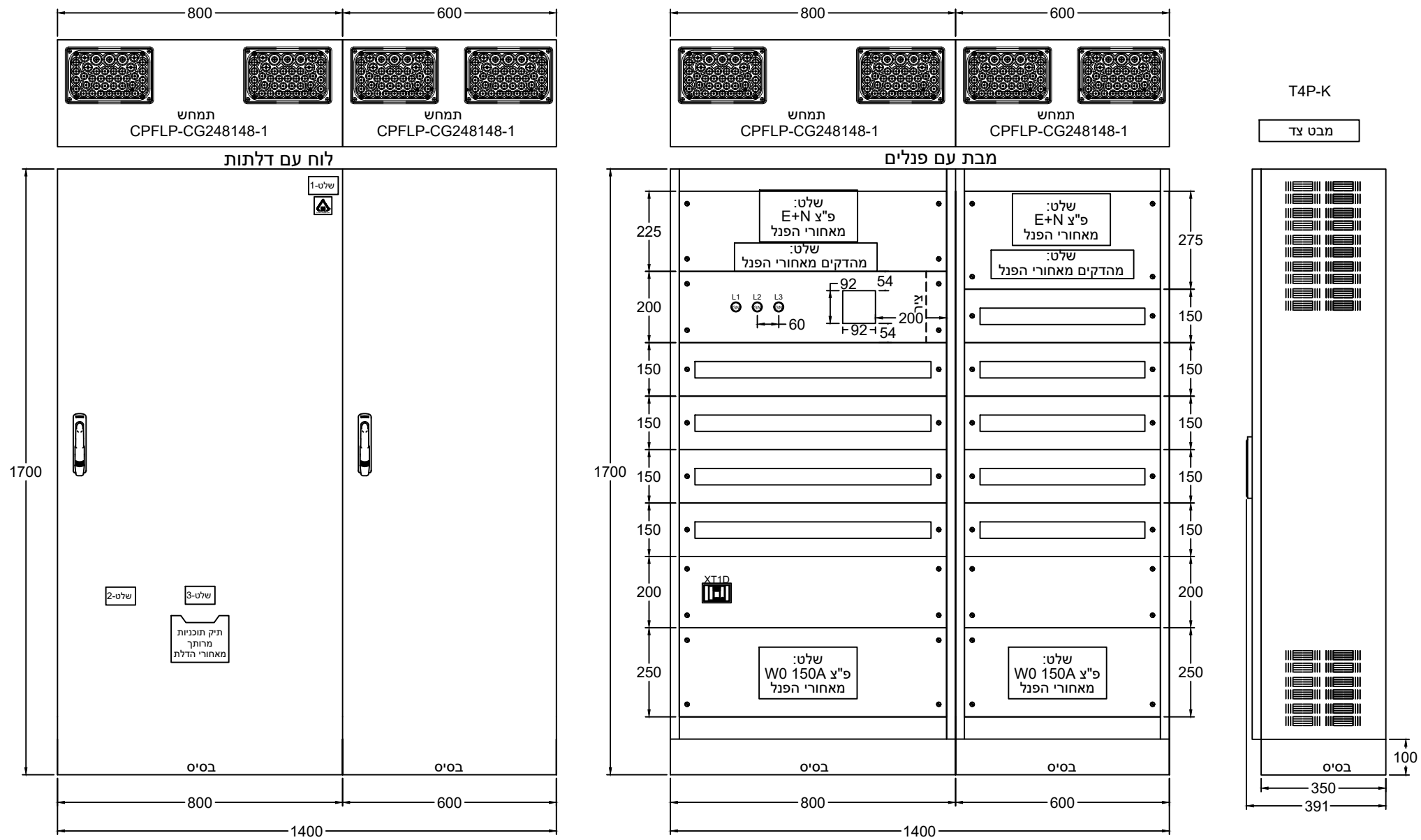

AS MADE	עדכון 3	עדכון 2	עדכון 1	אישור	שרטט	תכנן	פעולה	מס' דף	שם העבודה	בית חולים הלל יפה	
	איגור	איגור	איגור		איגור	ג.ב מהנדסים	שם	3 מתוך 15	שם המזמין	י.סופר מערכות חשמל בע"מ	
	09/02/26	03/02/26	01/02/26		27/01/26		תאריך	מס' פרויקט SO2609	שם הלוח	חללי מיון חירום E (במקום מעבדת שינה)	

מכון התקנים הישראלי
לוח יוצר בהתאם לת"י 61439-2

י. סופר
מערכות חשמל בע"מ
הצורן 4 נתניה מיקוד 4250604
טל: 09-8855105 פקס: 09-8855106
E-MAIL: info@yoso.co.il

C:\Users\יסופר מפעל לוחות\OneDrive - Y. SOFFER ELECTRICITY SYSTEMS\מסמכים\Acade 2026\AeData\Proj\2026\S02609-הלל יפה\מרתף חירום -הלל יפה\SO2609-E מיון חירום\הלל יפה\03.dwg

מבט ללא פנלי

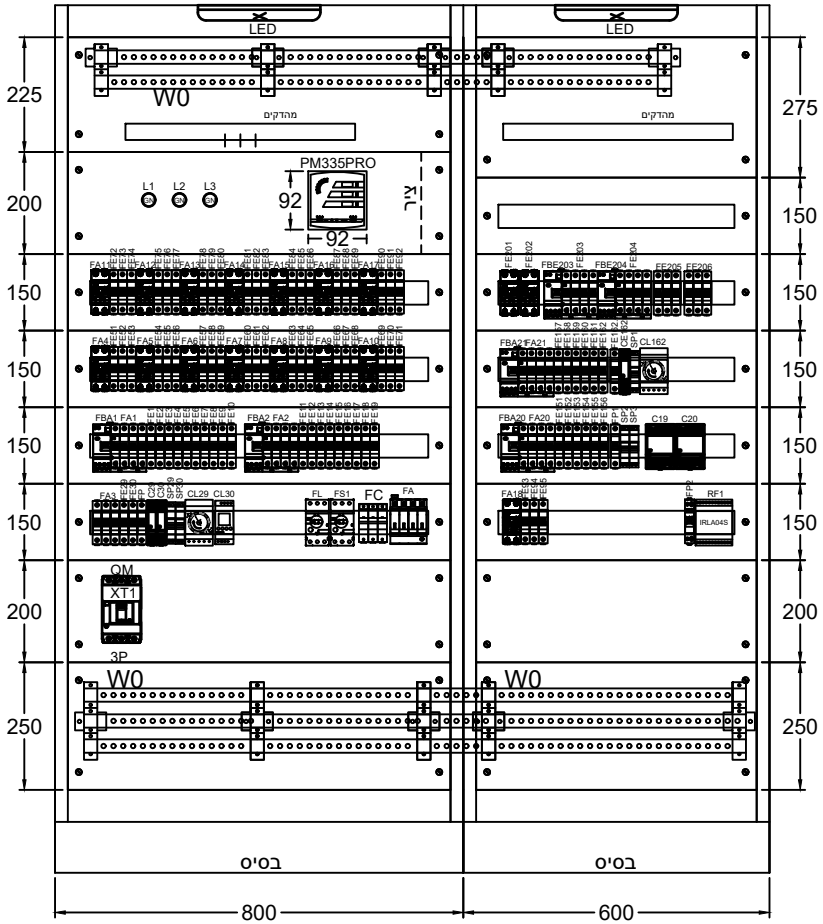

AS MADE	עדכון 3	עדכון 2	עדכון 1	אישור	שרטט	תכנן	פעולה	מס' דף	שם העבודה	בית חולים הלל יפה	
	איגור	איגור	איגור		איגור	ג.ב מהנדסים	שם	4 מתוך 15	שם המזמין	י.סופר מערכות חשמל בע"מ	
	09/02/26	03/02/26	01/02/26		27/01/26		תאריך	מס' פרויקט SO2609	שם הלוח	חללי מיון חירום E (במקום מעבדת שינה)	

מכון התקנים הישראלי
לוח יוצר בהתאם לת"י 61439-2

י. סופר
מערכות חשמל בע"מ
הצורן 4 נתניה מיקוד 4250604
טל: 09-8855105 פקס: 09-8855106
E-MAIL: info@yoso.co.il

C:\Users\י.סופר מפעל לוחות\OneDrive - Y. SOFFER ELECTRICITY SYSTEMS\מסמכים\Acade 2026\AeData\Proj\2026\S02609-הלל יפה\מרתף חירום -הלל יפה\SO2609-E מיון חירום\04.dwg

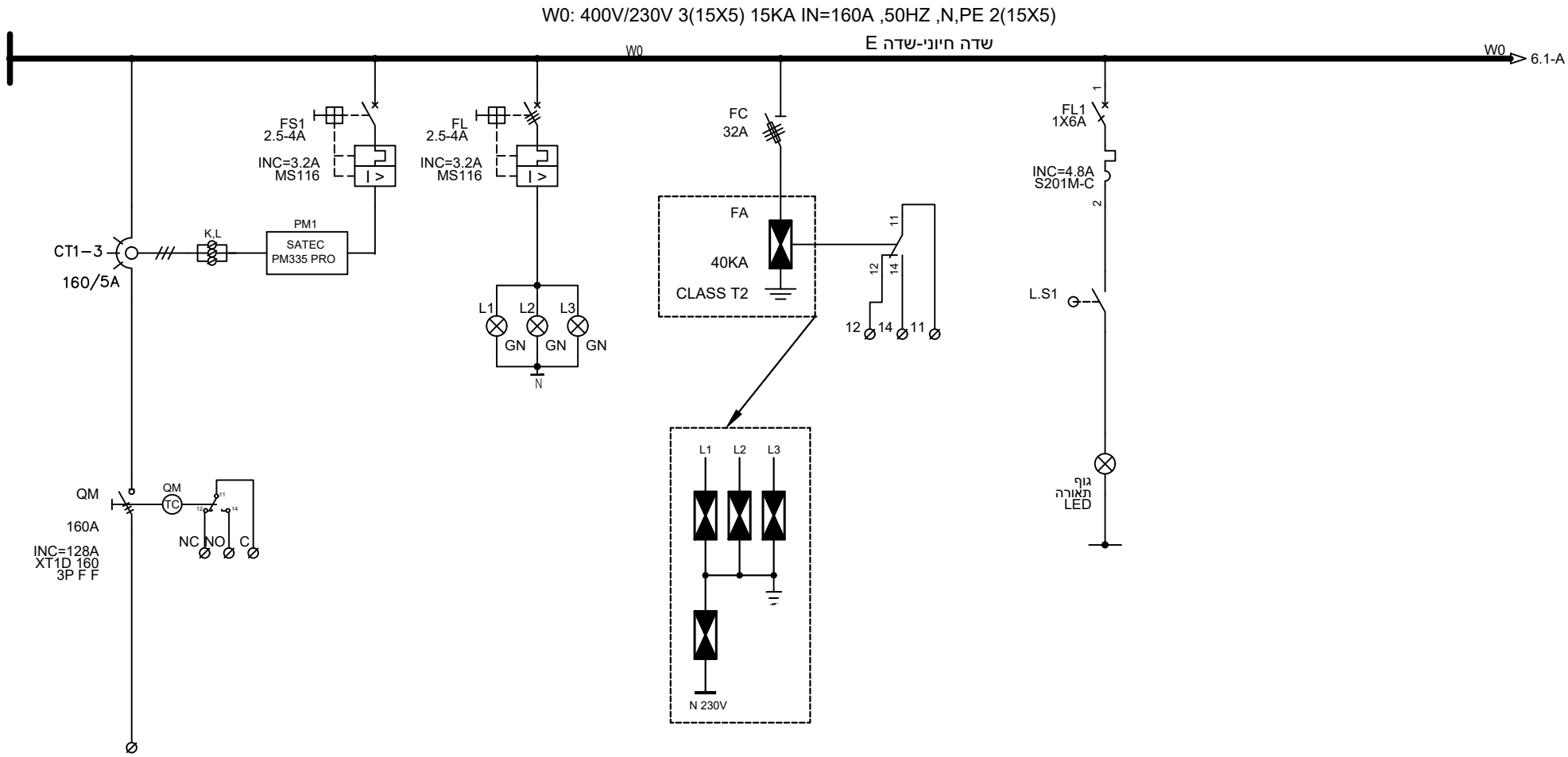

כבל קיים + כבל פיקוד
4X70 N2XY+35CU/PVC

AS MADE	עדכון 3	עדכון 2	עדכון 1	אישור	שרטט	תכנן	פעולה	מס' דף 5 מתוך 15	שם העבודה	בית חולים הלל יפה
	איגור	איגור	איגור		איגור	ג.ב מהנדסים	שם	מס' פרויקט SO2609	שם המזמין	י.סופר מערכות חשמל בע"מ
	09/02/26	03/02/26	01/02/26		27/01/26		תאריך		שם הלוח	חללי מיון חירום E (במקום מעבדת שינה)

מכון התקנים הישראלי
לוח יוצר בהתאם לת"י 2-61439

י. סופר
מערכות חשמל בע"מ
הצורן 4 נתניה מיקוד 4250604
טל: 09-8855105 פקס: 09-8855106
E-MAIL: info@yoso.co.il

C:\Users\יסופר מפעל לוחות\OneDrive - Y. SOFFER ELECTRICITY SYSTEMS\מסמכים\Acade 2026\AeData\Proj\2026\S02609-הלל יפה\מרתף חירום -הלל יפה\SO2609-E מיון חירום\05.dwg

W0: 400V/230V 3(15X5) 15KA IN=160A ,50HZ ,N,PE 2(15X5)

שדה חיוני-שדה E

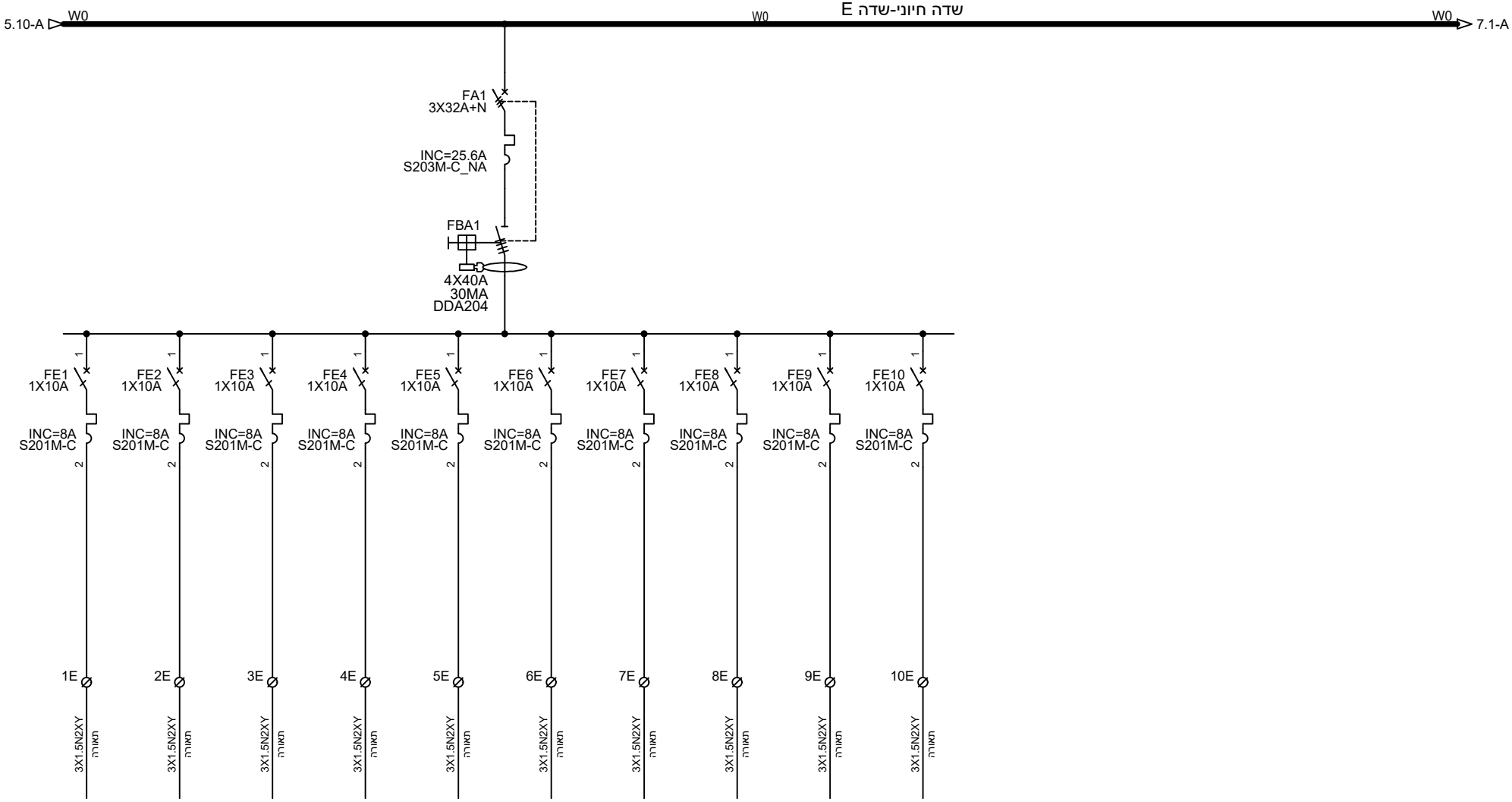

AS MADE	עדכון 3	עדכון 2	עדכון 1	אישור	שרטט	תכנן	פעולה	מס' דף	שם העבודה	בית חולים הלל יפה	
	איגור	איגור	איגור		איגור	ג.ב מהנדסים	שם	6 מתוך 15	שם המזמין	י.סופר מערכות חשמל בע"מ	
	09/02/26	03/02/26	01/02/26		27/01/26		תאריך	מס' פרויקט SO2609	שם הלוח	חללי מיון חירום E (במקום מעבדת שינה)	

מכון התקנים הישראלי
לוח יוצר בהתאם לת"י 61439-2

י. סופר
מערכות חשמל בע"מ
הצורן 4 נתניה מיקוד 4250604
טל: 09-8855105 פקס: 09-8855106
E-MAIL: info@yoso.co.il

C:\Users\י.סופר מפעל לוחות\OneDrive - Y. SOFFER ELECTRICITY SYSTEMS\מממכים\Acade 2026\AeData\Proj\2026\S02609-הלל יפה -מרתף חירום\SO2609-E הלל יפה מיון חירום\06.dwg

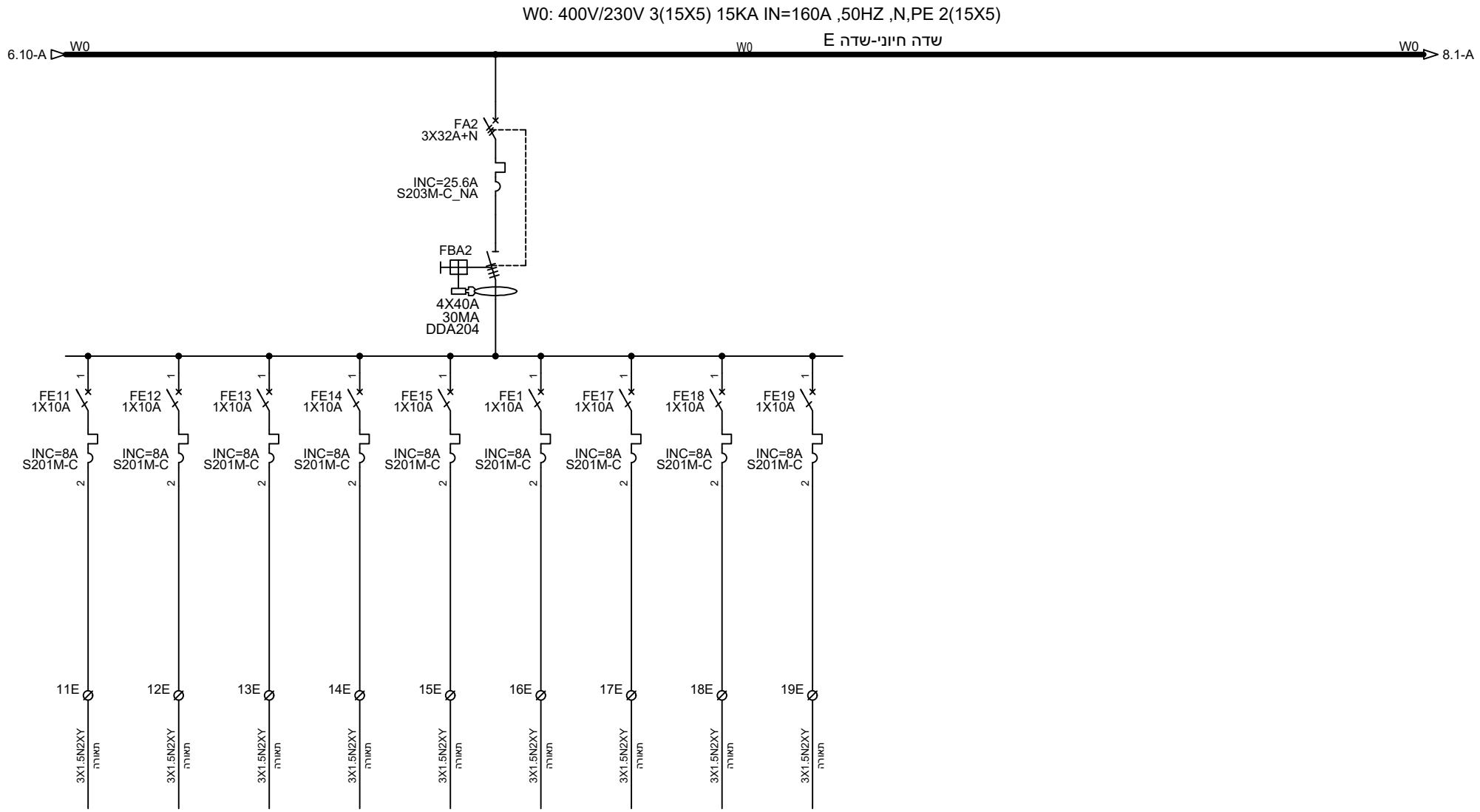

AS MADE	עדכון 3	עדכון 2	עדכון 1	אישור	שרטט	תכנן	פעולה	מס' דף	שם העבודה	בית חולים הלל יפה	
	איגור	איגור	איגור		איגור	ג.ב מהנדסים	שם	7 מתוך 15	שם המזמין	י.סופר מערכות חשמל בע"מ	
	09/02/26	03/02/26	01/02/26		27/01/26		תאריך	מס' פרויקט SO2609	שם הלוח	חללי מיון חירום E (במקום מעבדת שינה)	

מכון התקנים הישראלי
לוח יוצר בהתאם לת"י 61439-2

י. סופר
מערכות חשמל בע"מ
הצורן 4 נתניה מיקוד 4250604
טל: 09-8855105 פקס: 09-8855106
E-MAIL: info@yoso.co.il

C:\Users\י.סופר מפעל לוחות\OneDrive - Y. SOFFER ELECTRICITY SYSTEMS\מממכים\Acade 2026\AeData\Proj\2026\S02609-הלל יפה -מרתף חירום\SO2609-E הלל יפה מיון חירום\07.dwg

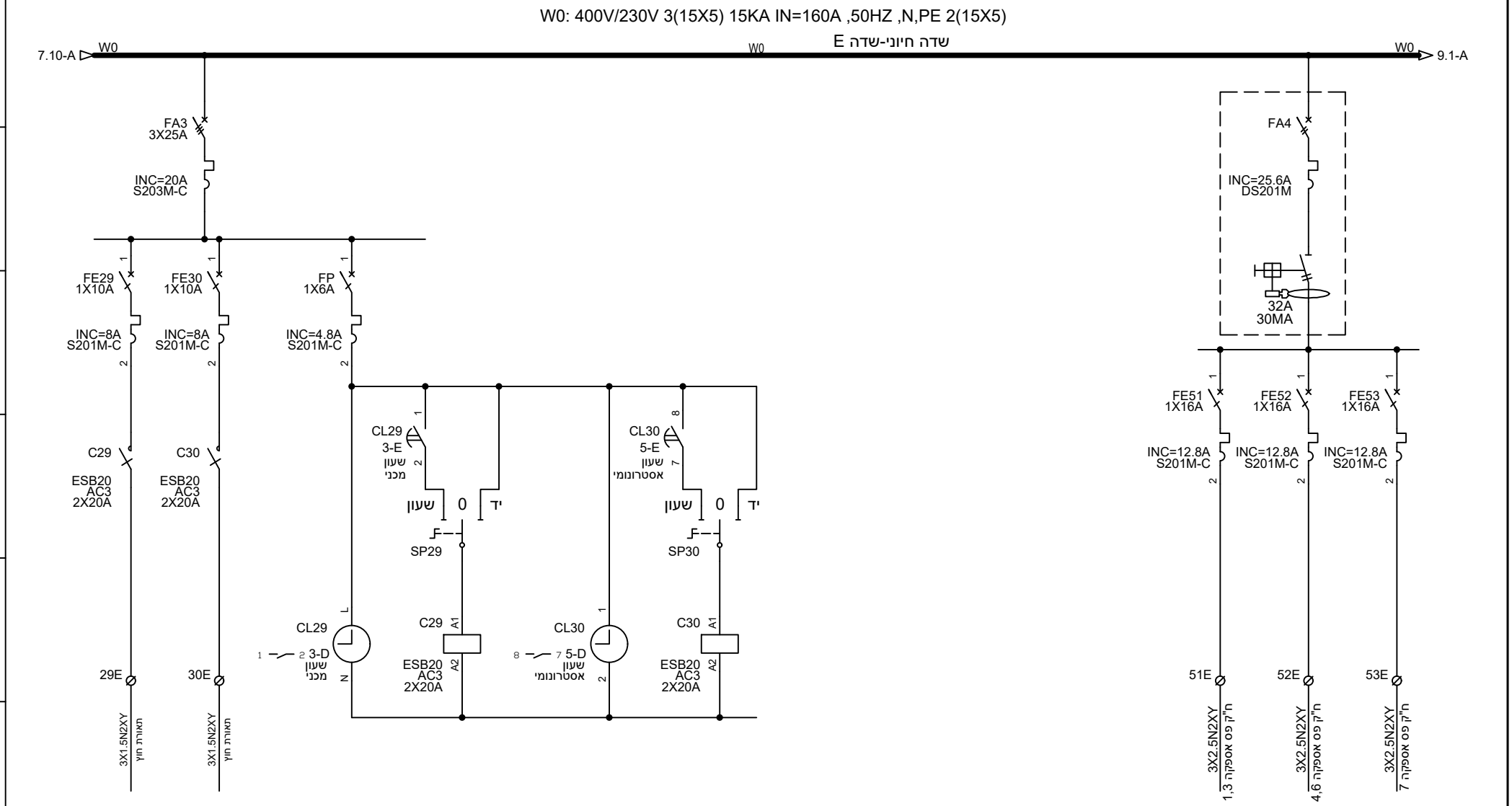

AS MADE	עדכון 3	עדכון 2	עדכון 1	אישור	שרטט	תכנן	פעולה	מס' דף	שם העבודה	בית חולים הלל יפה	
	איגור	איגור	איגור		איגור	ג.ב מהנדסים	שם	8 מתוך 15	שם המזמין	י.סופר מערכות חשמל בע"מ	
	09/02/26	03/02/26	01/02/26		27/01/26		תאריך	מס' פרויקט SO2609	שם הלוח	חללי מיון חירום E (במקום מעבדת שינה)	

מכון התקנים הישראלי
לוח יוצר בהתאם לת"י 2-61439

י. סופר
מערכות חשמל בע"מ
הצורן 4 נתניה מיקוד 4250604
טל: 09-8855105 פקס: 09-8855106
E-MAIL: info@yoso.co.il

C:\Users\יסופר מפעל לוחות\OneDrive - Y. SOFFER ELECTRICITY SYSTEMS\מסמכים\Acade 2026\AeData\Proj\2026\S02609-הלל יפה\מרתף חירום -הלל יפה מיון חירום E-SO2609\08.dwg

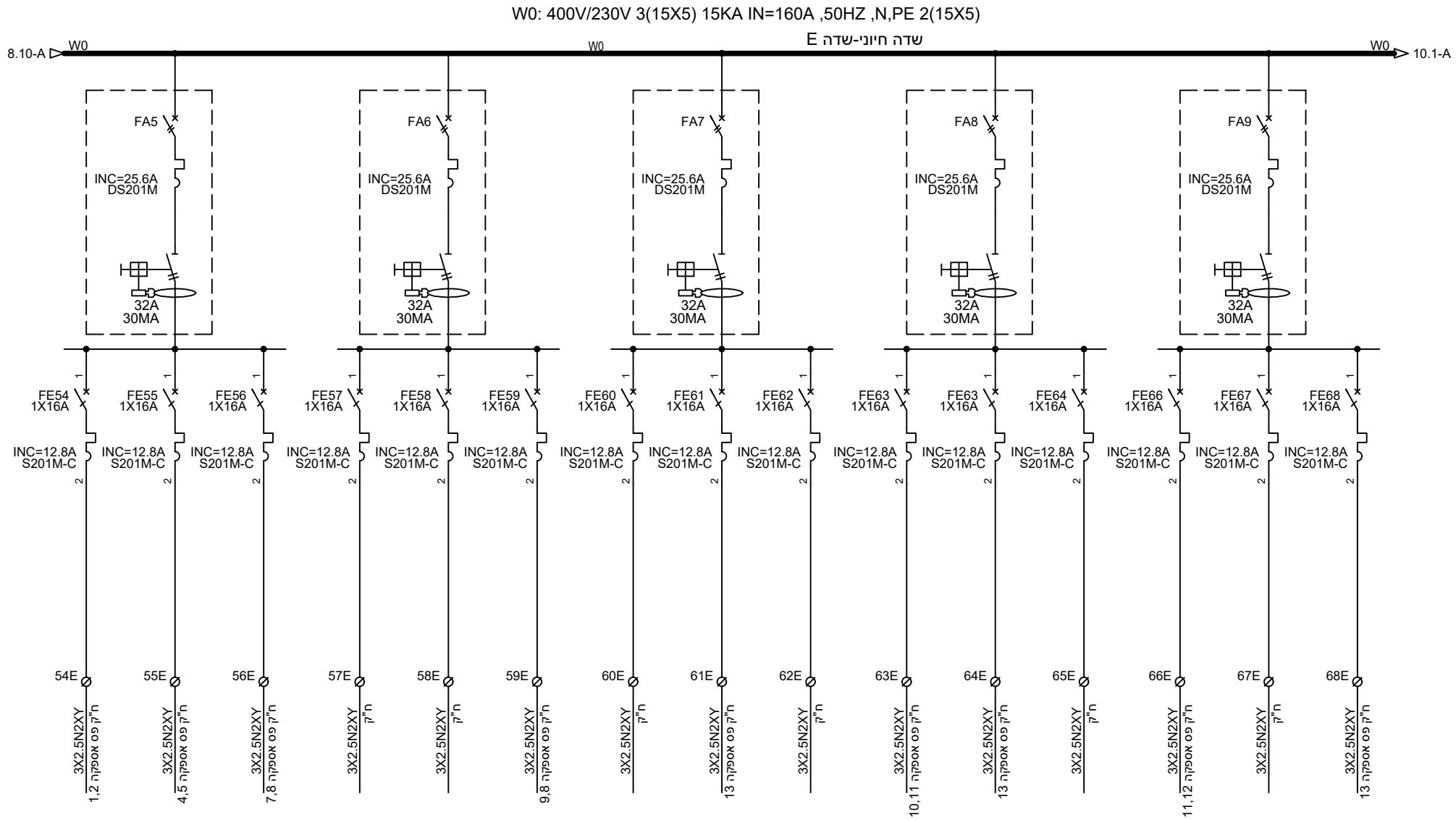

AS MADE	עדכון 3	עדכון 2	עדכון 1	אישור	שרטט	תכנן	פעולה	מס' דף	שם העבודה	בית חולים הלל יפה	
	איגור	איגור	איגור		איגור	ג.ב מהנדסים	שם	9 מתוך 15	שם המזמין	י.סופר מערכות חשמל בע"מ	
	09/02/26	03/02/26	01/02/26		27/01/26		תאריך	מס' פרויקט SO2609	שם הלוח	חללי מיון חירום E (במקום מעבדת שינה)	

מכון התקנים הישראלי
לוח יוצר בהתאם לת"י 61439-2

י. סופר
מערכות חשמל בע"מ
הצורן 4 נתניה מיקוד 4250604
טל: 09-8855105 פקס: 09-8855106
E-MAIL: info@yoso.co.il

C:\Users\יסופר מפעל לוחות\OneDrive - Y. SOFFER ELECTRICITY SYSTEMS\מסמכים\Acade 2026\AeData\Proj\2026\S02609-הלל יפה\מרתף חירום -הלל יפה\SO2609-E מיון חירום\09.dwg

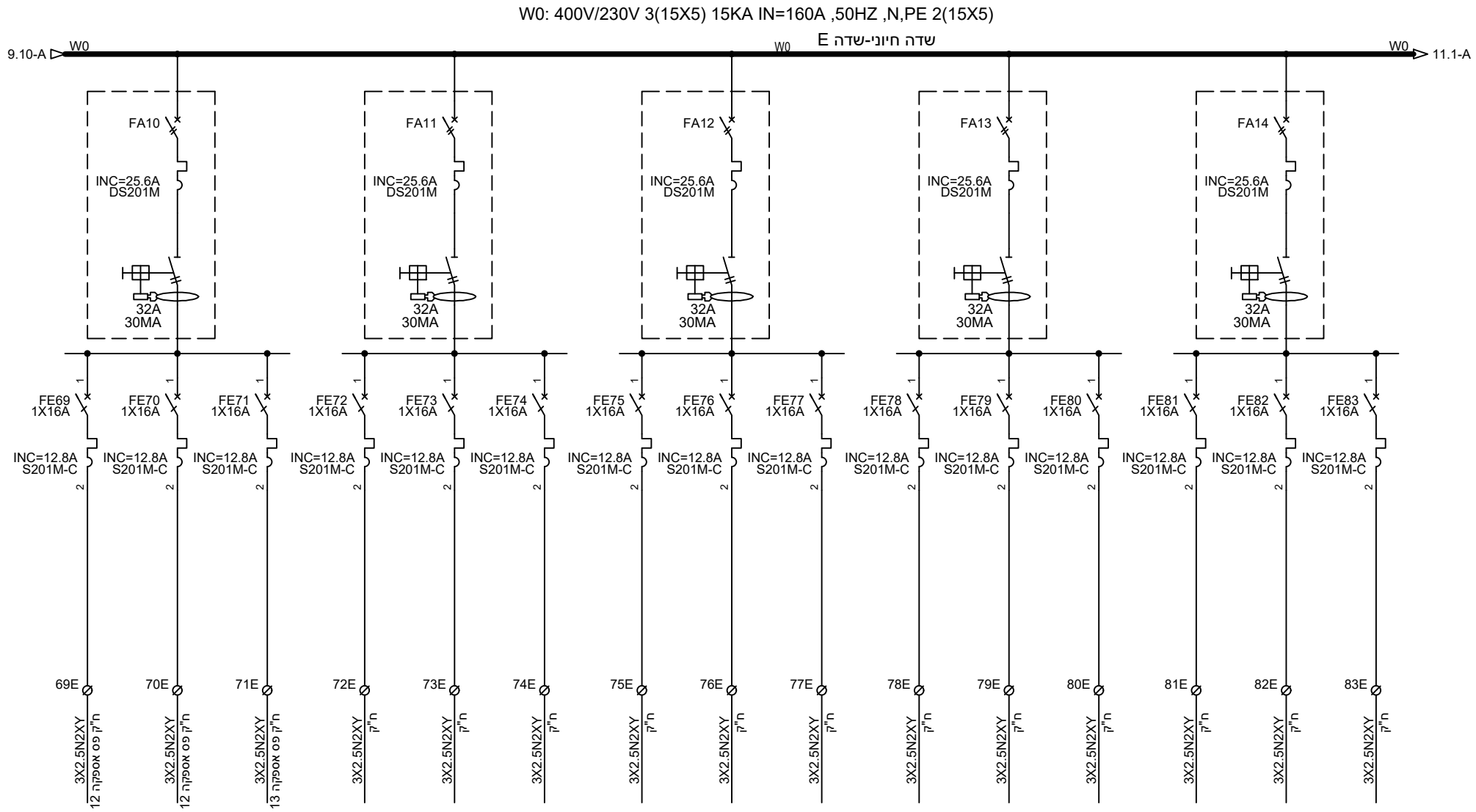

AS MADE	עדכון 3	עדכון 2	עדכון 1	אישור	שרטט	תכנן	פעולה	מס' דף 10 מתוך 15	שם העבודה	בית חולים הלל יפה		
	איגור	איגור	איגור		איגור	ג.ב מהנדסים	שם	מס' פרויקט	שם המזמין	י.סופר מערכות חשמל בע"מ		
	09/02/26	03/02/26	01/02/26		27/01/26		תאריך	SO2609	שם הלוח	חללי מיון חירום E (במקום מעבדת שינה)		

מכון התקנים הישראלי
לוח יוצר בהתאם לת"י 61439-2

י. סופר
מערכות חשמל בע"מ
הצורן 4 נתניה מיקוד 4250604
טל: 09-8855105 פקס: 09-8855106
E-MAIL: info@yoso.co.il

C:\Users\יסופר מפעל לוחות\OneDrive - Y. SOFFER ELECTRICITY SYSTEMS\מסמכים\Acade 2026\AeData\Proj\2026\S02609-הלל יפה\מרתף חירום -הלל יפה\SO2609-E מיון חירום\10.dwg

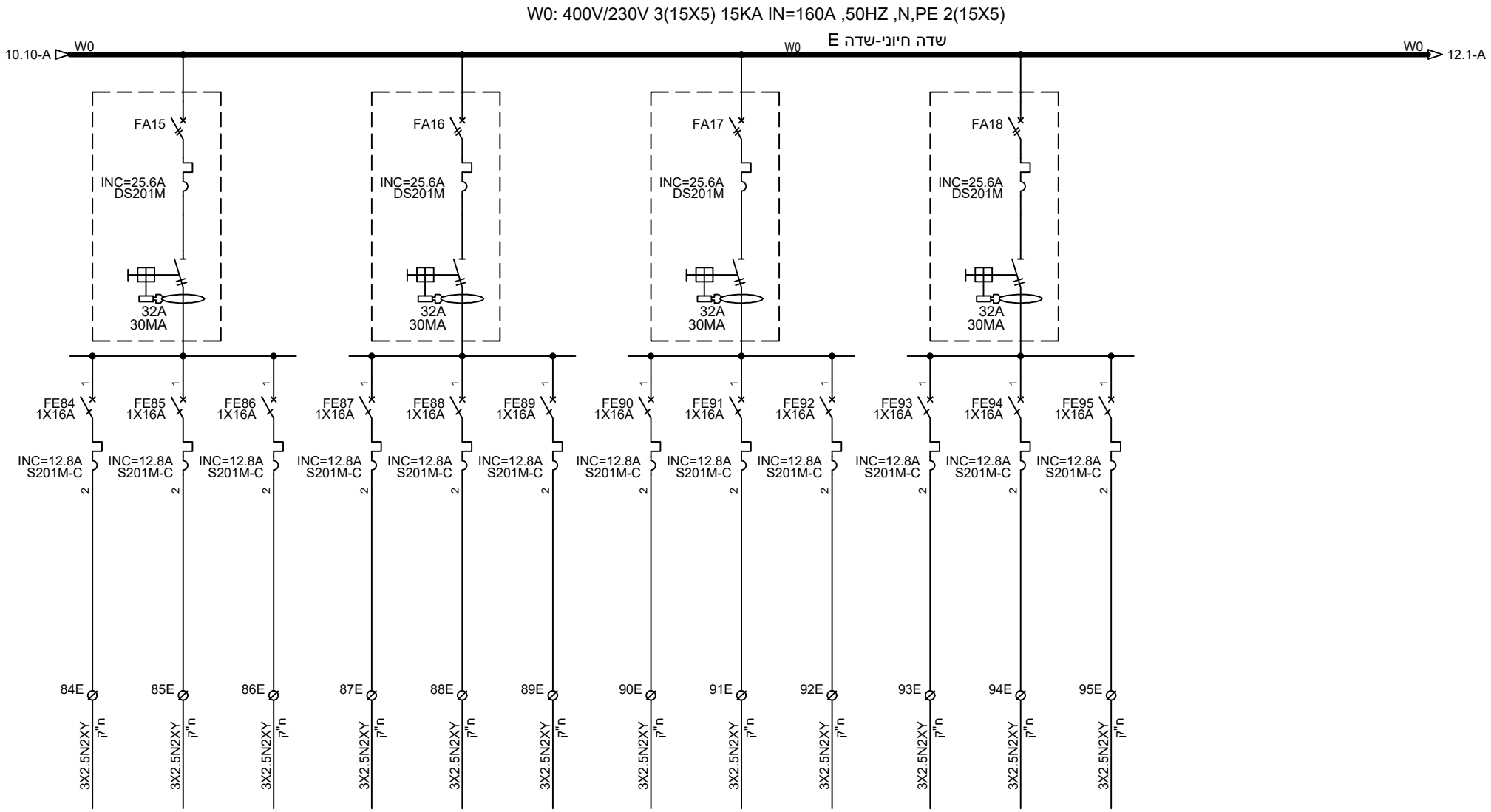

AS MADE	עדקון 3	עדקון 2	עדקון 1	אישור	שרטט	תכנן	פעולה	מס' דף	שם הפרויקט	בית חולים הלל יפה	
	איגור	איגור	איגור		איגור	ג.ב מהנדסים	שם	11 מתוך 15	שם המזמין	י.סופר מערכות חשמל בע"מ	
	09/02/26	03/02/26	01/02/26		27/01/26		תאריך	מס' פרויקט SO2609	שם הלקוח	חללי מיון חירום E (במקום מעבדת שינה)	

מכון התקנים הישראלי
לוח יוצר בהתאם לת"י 61439-2

י. סופר
מערכות חשמל בע"מ
הצורן 4 נתניה מיקוד 4250604
טל: 09-8855105 פקס: 09-8855106
E-MAIL: info@yoso.co.il

C:\Users\יסופר מפעל לוחות\OneDrive - Y. SOFFER ELECTRICITY SYSTEMS\מסמכים\Acade 2026\AeData\Proj\2026\S02609-הלל יפה -מרתף חירום\SO2609-E הלל יפה מיון חירום\11.dwg

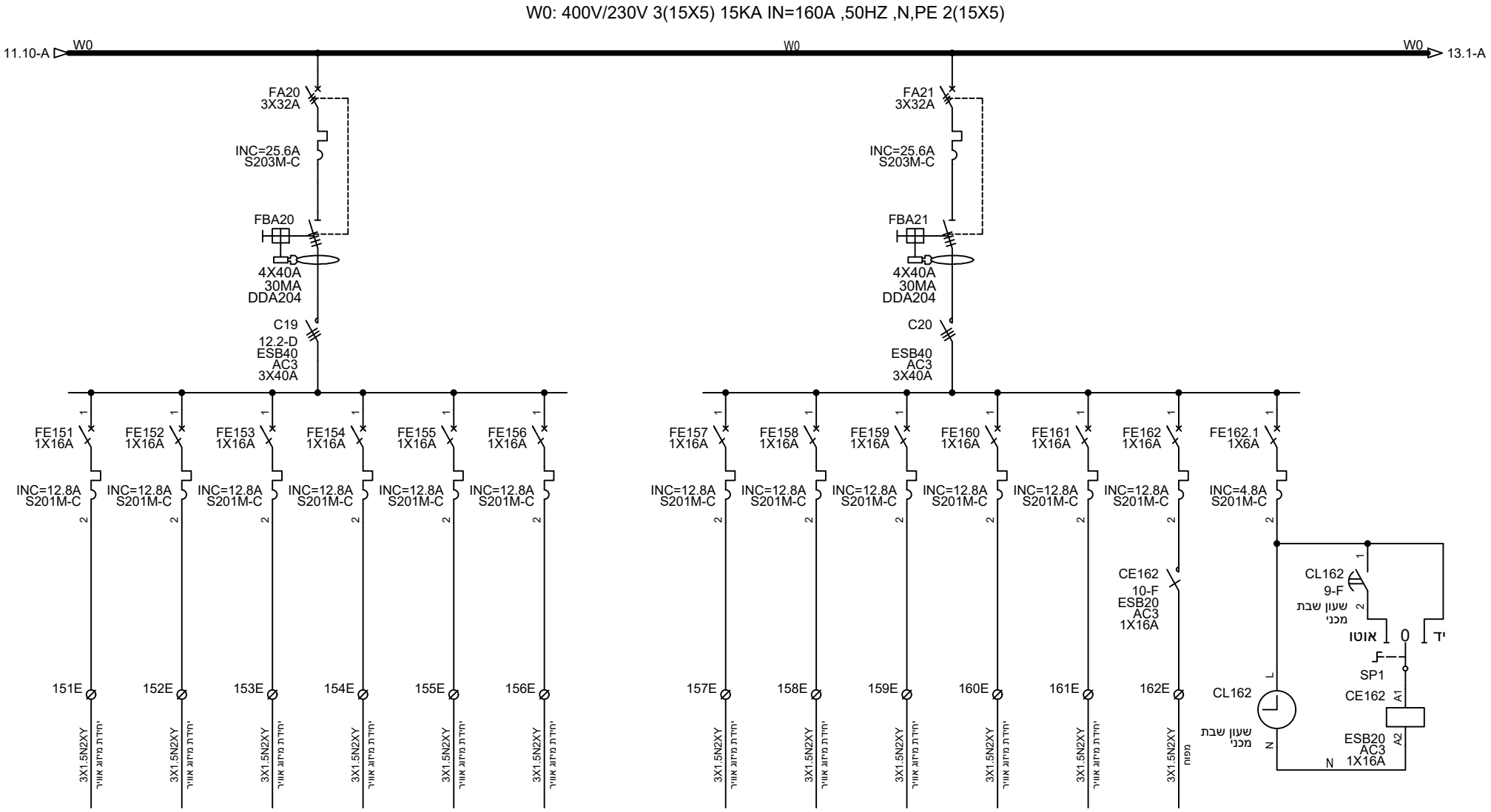

AS MADE	עדקון 3	עדקון 2	עדקון 1	אישור	שרטט	תכנן	פעולה	מס' דף	שם הפרויקט	בית חולים הלל יפה	
	איגור	איגור	איגור		איגור	ג.ב מהנדסים	שם	12 מתוך 15	שם המזמין	י.סופר מערכות חשמל בע"מ	
	09/02/26	03/02/26	01/02/26		27/01/26		תאריך	מס' פרויקט SO2609	שם הלקוח	חללי מיון חירום E (במקום מעבדת שינה)	

מכון התקנים הישראלי
לוח יוצר בהתאם לת"י 61439-2

י. סופר
מערכות חשמל בע"מ
הצורן 4 נתניה מיקוד 4250604
טל: 09-8855105 פקס: 09-8855106
E-MAIL: info@yoso.co.il

C:\Users\י.סופר מפעל לוחות\OneDrive - Y. SOFFER ELECTRICITY SYSTEMS\מסמכים\Acade 2026\AeData\Proj\2026\S02609-הלל יפה -מרתף חירום\SO2609-E הלל יפה מיון חירום\12.dwg

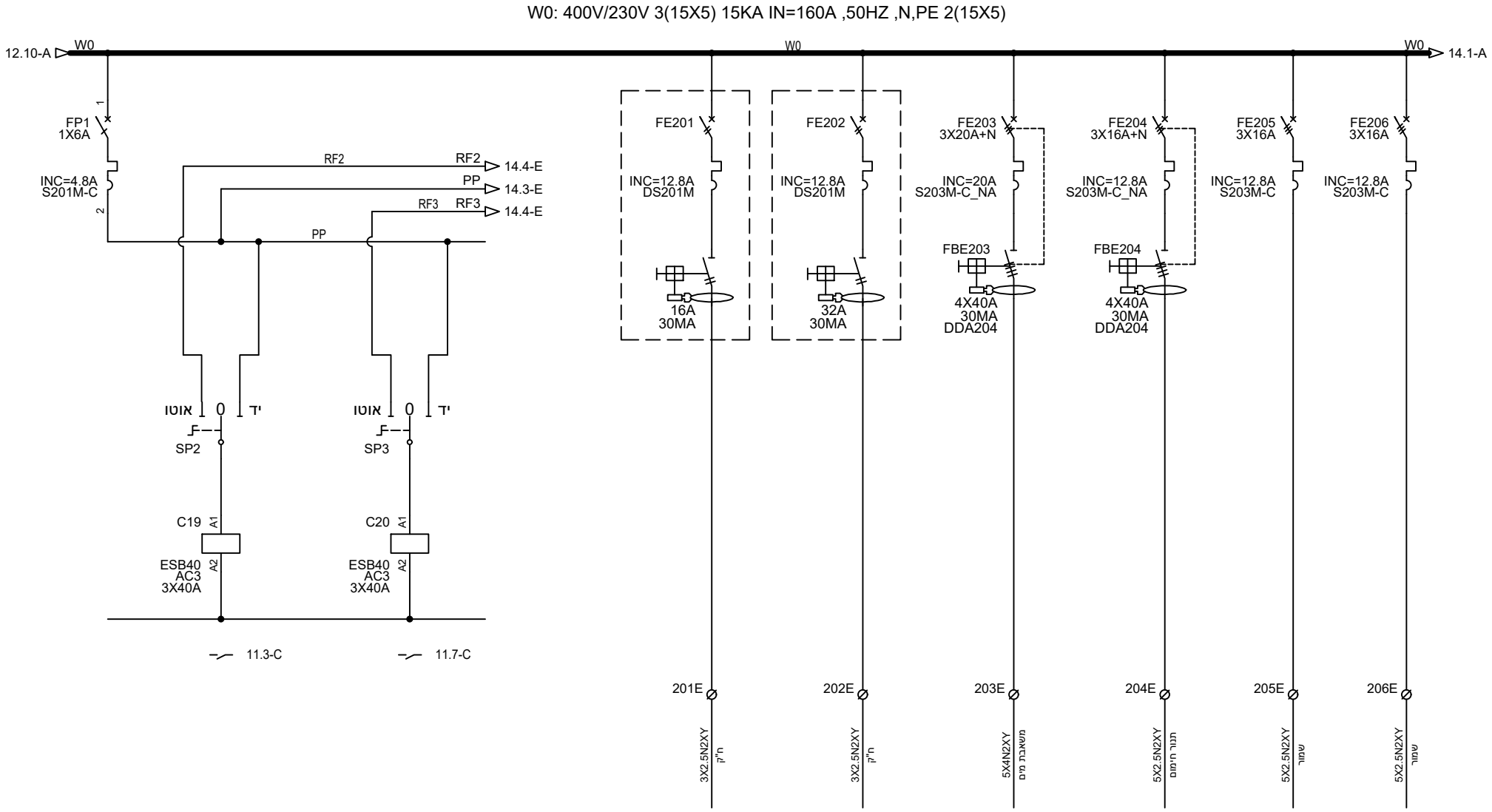

AS MADE	עדקון 3	עדקון 2	עדקון 1	אישור	שרטט	תכנן	פעולה	מס' דף	שם הפרויקט	בית חולים הלל יפה	
	איגור	איגור	איגור		איגור	ג.ב מהנדסים	שם	13 מתוך 15	שם המזמין	י.סופר מערכות חשמל בע"מ	
	09/02/26	03/02/26	01/02/26		27/01/26		תאריך	מס' פרויקט SO2609	שם הלקוח	חללי מיון חירום E (במקום מעבדת שינה)	

מכון התקנים הישראלי
לוח יוצר בהתאם לת"י 61439-2

י. סופר
מערכות חשמל בע"מ
הצורן 4 נתניה מיקוד 4250604
טל: 09-8855105 פקס: 09-8855106
E-MAIL: info@yoso.co.il

C:\Users\י.סופר מפעל לוחות\OneDrive - Y. SOFFER ELECTRICITY SYSTEMS\מסמכים\Acade 2026\AeData\Proj\2026\S02609-הלל יפה -מרתף חירום\SO2609-E הלל יפה מיון חירום\13.dwg

W0: 400V/230V 3(15X5) 15KA IN=160A ,50HZ ,N,PE 2(15X5)

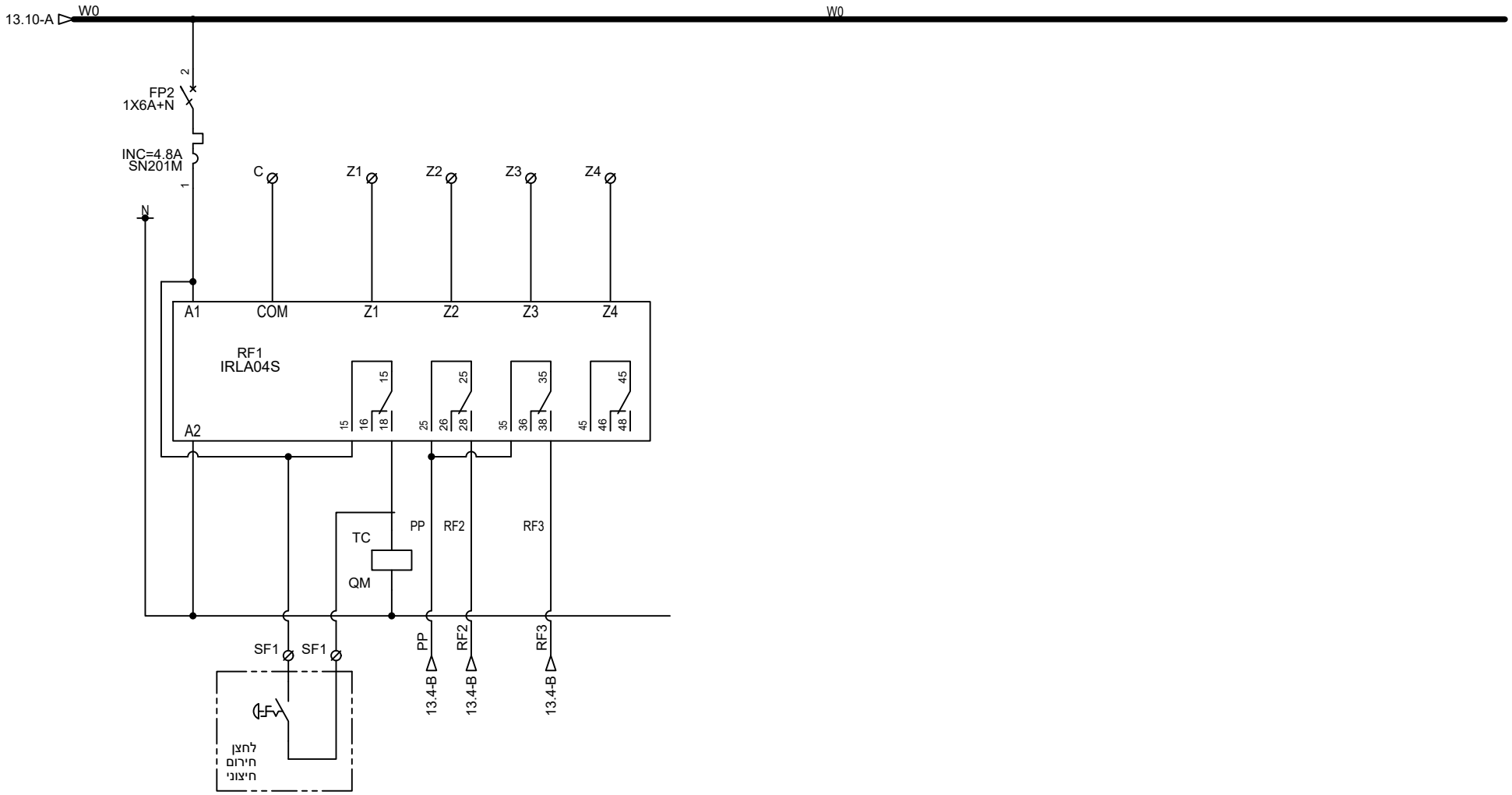

AS MADE	עדקון 3	עדקון 2	עדקון 1	אישור	שרטט	תכנן	פעולה	מס' דף	שם הפרויקט	בית חולים הלל יפה
	איגור	איגור	איגור		איגור	ג.ב מהנדסים	שם	14 מתוך 15	שם המזמין	י.סופר מערכות חשמל בע"מ
	09/02/26	03/02/26	01/02/26		27/01/26		תאריך	מס' פרויקט SO2609	שם הלקוח	חללי מיון חירום E (במקום מעבדת שינה)

מכון התקנים הישראלי
לוח יוצר בהתאם לת"י 61439-2

י. סופר
מערכות חשמל בע"מ
הצורן 4 נתניה מיקוד 4250604
טל: 09-8855105 פקס: 09-8855106
E-MAIL: info@yoso.co.il

C:\Users\י.סופר מפעל לוחות\OneDrive - Y. SOFFER ELECTRICITY SYSTEMS\מסמכים\Acade 2026\AeData\Proj\2026\S02609-הלל יפה -מרתף חירום\SO2609-E הלל יפה מיון חירום\14.dwg

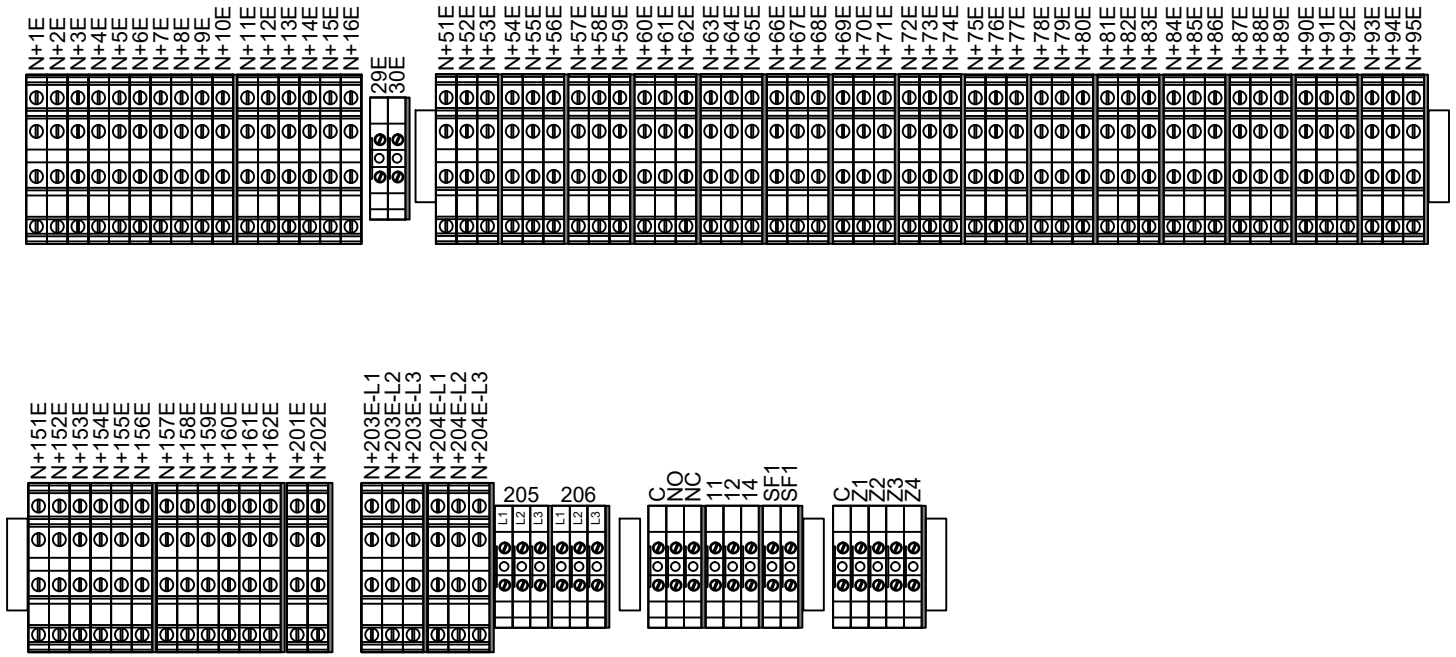

AS MADE	עדכון 3	עדכון 2	עדכון 1	אישור	שרטט	תכנן	פעולה	מס' דף	שם העבודה	בית חולים הלל יפה	
	איגור	איגור	איגור		איגור	ג.ב מהנדסים	שם	15 מתוך 15	שם המזמין	י.סופר מערכות חשמל בע"מ	
	09/02/26	03/02/26	01/02/26		27/01/26		תאריך	מס' פרויקט SO2609	שם הלוח	חללי מיון חירום E (במקום מעבדת שינה)	

מכון התקנים הישראלי
לוח יוצר בהתאם לת"י 61439-2

י. סופר
מערכות חשמל בע"מ
הצורן 4 נתניה מיקוד 4250604
טל: 09-8855105 פקס: 09-8855106
E-MAIL: info@yoso.co.il

C:\Users\י.סופר מפעל לוחות\OneDrive - Y. SOFFER ELECTRICITY SYSTEMS\מסמכים\Acade 2026\AeData\Proj\2026\S02609-הלל יפה -מרתף חירום\SO2609-E הלל יפה מיון חירום\15.dwg